VÁLVULAS DE REGULACIÓN DEL VACÍO

Cuando se alcanza un determinado grado de vacío precalibrado, estas válvulas introducen aire atmosférico en el circuito, para impedir el aumento del valor configurado y para mantenerlo constante.
Pueden utilizarse como reguladores únicamente en circuitos con una sola bomba de vacío y un solo uso (o más usos, todos con el mismo grado de vacío).
En la mayor parte de los casos, las válvulas de regulación del vacío se utilizan con función de válvulas de seguridad, que deben aplicarse a depósitos o a recipientes que no hayan sido probados para soportar caídas de presión y sistemas de sujeción con ventosas.
La regulación del grado de vacío se obtiene girando el casquillo roscado en los dos sentidos; el roscado fino de la válvula garantiza un calibrado muy preciso.
Los valores de la temperatura dentro de los cuales las válvulas pueden trabajar, varían de -20 °C a +120 °C.

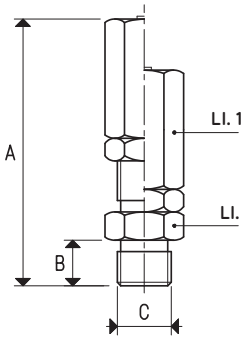

Art. 04 01 10

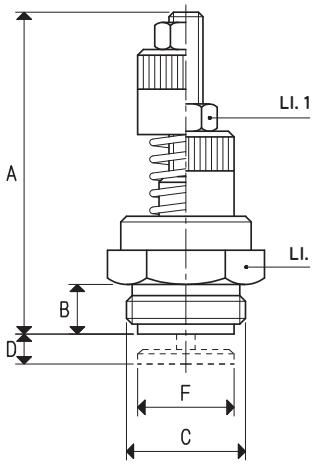

Art. 04 02 10
04 03 10
04 04 10

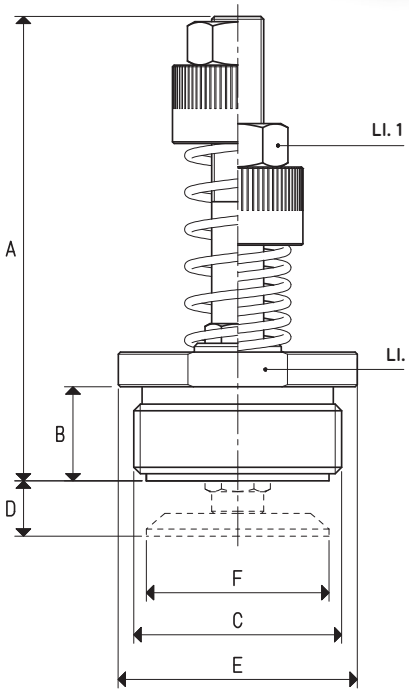

Art. 04 05 10

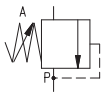

Art.	Reg. vacío mbar abs.	A	B	C Ø	D	E Ø	F Ø	Ll.	Ll. 1	Material	Caudal máx. de la bomba m³/h	Peso g
04 01 10	670 ÷ 1	45	8	G1/8"	-	-	-	12	12	latón niquelado	4	30
04 01 10 INOX	670 ÷ 1	45	8	G1/8"	-	-	-	12	12	acero inoxidable	4	30
04 02 10	670 ÷ 1	57	9	G1/2"	5	-	17	24	10	latón niquelado	20	78
04 02 10 INOX	670 ÷ 1	57	9	G1/2"	5	-	17	24	10	acero inoxidable	20	78
04 03 10	670 ÷ 1	60	11	G3/4"	5	-	23	30	17	latón niquelado	60	150
04 03 10 INOX	670 ÷ 1	60	11	G3/4"	5	-	23	30	17	acero inoxidable	60	150
04 04 10	670 ÷ 1	65	14.5	G1"	7	-	29	35	17	latón niquelado	100	212
04 04 10 INOX	670 ÷ 1	65	14.5	G1"	7	-	29	35	17	acero inoxidable	100	212
04 05 10	670 ÷ 1	104	22	G1" 1/2	15	55	42	50	20	latón niquelado	250	490
04 05 10 INOX	670 ÷ 1	104	22	G1" 1/2	15	55	42	50	20	acero inoxidable	250	490

Relaciones de transformación: N (newton) = kg x 9,81 (fuerza de gravedad); pulgada = $\frac{mm}{25.4}$; libras = $\frac{g}{453.6}$ = $\frac{kg}{0.4536}$

Adaptadores para roscados GAS - NPT disponibles en la pág. 1.130

Los dibujos en 3D están disponibles en el sitio web **vuototecnica.net**