VÁLVULAS DE RETENCIÓN

Son válvulas unidireccionales, de bronce y de latón, con juntas de estanqueidad de goma nitrílica NBR o, a petición, en Viton®, solo para la serie 10 ... 11.
Según la practicidad de montaje, están disponibles en dos versiones: horizontales y verticales.
Aplicadas en la boca de aspiración de las bombas de vacío, cuando estas últimas se paran, las válvulas de retención impiden el retorno de aire en la instalación en vacío (tubos, depósitos, autoclaves, sistemas de sujeción por succión, ventosas etc.), garantizando la estanqueidad e impidiendo el retorno de aceite en el estátor de las bombas, causa, esta última, de notables daños a las paletas.
Por lo tanto, el uso de las válvulas de retención es obligatorio en todas las bombas de vacío con lubricación que no tienen las válvulas integradas.

HORIZONTALES

Art.	R Ø	Ll.	H	L	Peso kg
10 02 10	G3/8"	27	49	43	0.19
10 03 10	G1/2"	27	49	43	0.17
10 04 10	G3/4"	34	58	52	0.27
10 05 10	G1"	42	66	62	0.43
10 06 10	G1" 1/4	50	75	72	0.59
10 07 10	G1" 1/2	57	86	80	0.79
10 08 10	G2"	69	99	94	1.08

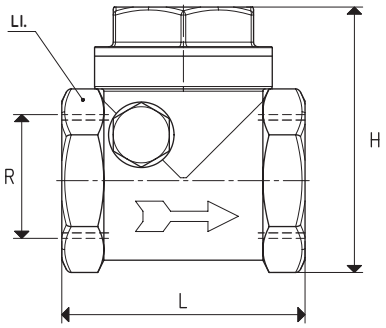

VERTICALES

Art.	R Ø	Ll.	D Ø	H	Peso kg
10 01 11	G1/4"	21	28	47	0.10
10 02 11	G3/8"	25	35	59	0.17
10 03 11	G1/2"	26	35	58	0.12
10 04 11	G3/4"	33	42	65	0.28
10 05 11	G1"	40	48	74	0.42
10 06 11	G1" 1/4	50	61	82	0.64
10 07 11	G1" 1/2	55	71	92	0.87
10 08 11	G2"	70	87	100	2.70

Nota: Para pedir la válvula con estanqueidad en Viton®, añada la letra V al artículo (por ejemplo, 10 02 11 V).

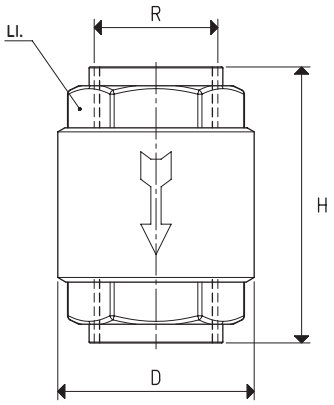

Relaciones de transformación: N (newton) = kg x 9,81 (fuerza de gravedad); pulgada = $\frac{mm}{25.4}$; libras = $\frac{g}{453.6}$ = $\frac{kg}{0.4536}$

Adaptadores para roscados GAS - NPT disponibles en la pág. 1.130