Los dibujos en 3D están disponibles en el sitio web vuototecnica.net

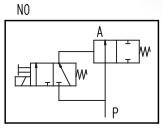

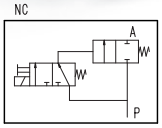

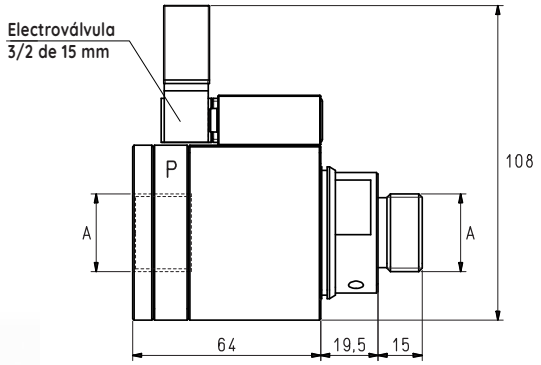

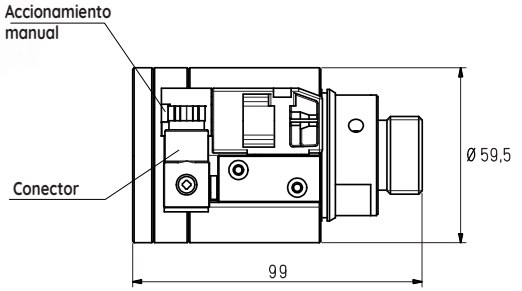

Art.	A Ø	Caudal máx. de 6 bares l / 1'	Presión de alimentación bar	Consumo eléctrico W	Peso g
VPE 04 NC V24CC	G3/4"	7600	1.5 ÷ 7	2	510
VPE 04 NO V24CC	G3/4"	7600	1.5 ÷ 7	2	510

Nota: La alimentación de los generadores de vacío debe realizarse con aire comprimido no lubricado, filtración de 5 micrones, en conformidad con la norma **ISO 8573-1 clase 4**.

VÁLVULA NEUMÁTICA DE MANGUITO

Para garantizar una mayor rapidez de restablecimiento de la presión atmosférica dentro de las ventosas en fase de liberación de la carga sujetada, ha sido realizada esta particular válvula de manguito que, al accionarla neumáticamente al final del ciclo, cierra la conexión de descarga del generador, dirigiendo el aire de alimentación hacia la conexión que se está utilizando; de esta forma, se obtiene la liberación inmediata de las ventosas. Es adecuada para los generadores con caudales que no superan los 15 m^3/h y está diseñada específicamente para la serie MSVE.
Es de aluminio anodizado, con una membrana de manguito de silicona integrada.

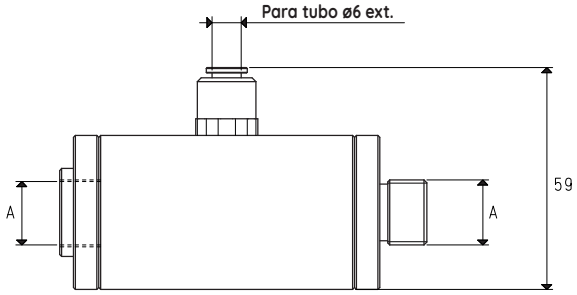

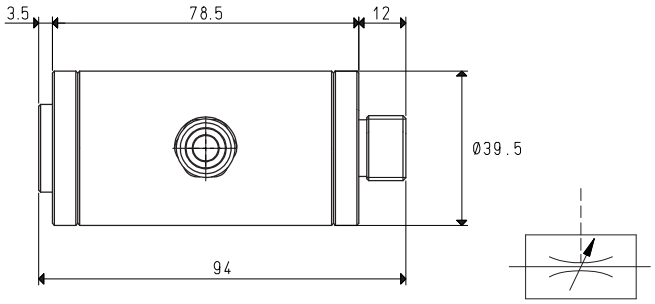

Art.	A Ø	Caudal máx. del orificio libre l / 1'	Presión en el servomando bar	Peso g
07 02 90	3/8"	600	3 ÷ 8	230

Nota: La alimentación de los generadores de vacío debe realizarse con aire comprimido no lubricado, filtración de 5 micrones, en conformidad con la norma **ISO 8573-1 clase 4**.

Relaciones de transformación: N (newton) = kg x 9,81 (fuerza de gravedad); pulgada = $\frac{mm}{25.4}$; libras = $\frac{g}{453.6}$ = $\frac{kg}{0.4536}$ Adaptadores para roscados GAS - NPT disponibles en la pág. 1.130