EQUIPO NEUMÁTICO PARA LA ALIMENTACIÓN DE LOS DEPRESORES DOP 25, DOP 50 y DOP 100

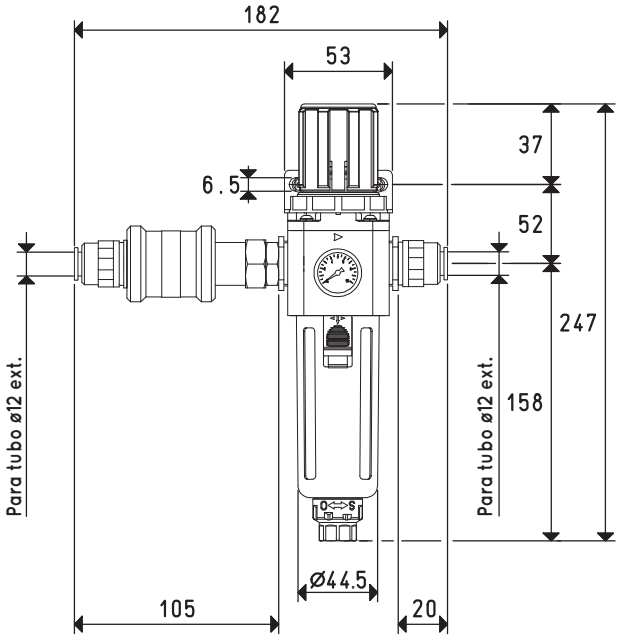

Art.	Peso kg	Adecuado para el generador art.
DOP 50 90	0.72	PVP 60 MDX ES - PVP 75 MDX ES

EQUIPO NEUMÁTICO PARA LA ALIMENTACIÓN DE LOS DEPRESORES DOP 150 y DOP 300

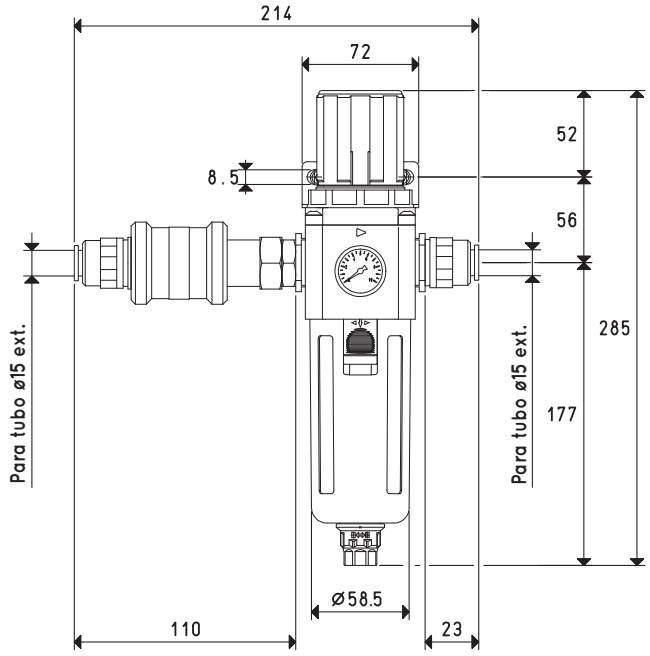

Art.	Peso kg	Adecuado para el generador art.
DOP 150 90	1.2	PVP 150 MDR - PVP 300 MDR

Relaciones de transformación: N (newton) = kg x 9,81 (fuerza de gravedad); pulgada = $\frac{mm}{25.4}$; libras = $\frac{g}{453.6}$ = $\frac{kg}{0.4536}$ Adaptadores para roscados GAS - NPT disponibles en la pág. 1.130