# PORTAVENTOSAS MINI CON CONEXIONES ROSCADAS HEMBRA

Los Portaventosas Mini de la serie 20 80 25 R se distinguen del modelo estándar 20 80 25 gracias a la presencia de dos casquillos antifricción en tecnopolímero insertados en el manguito roscado M12x1.25.
Estos casquillos aseguran un excelente desplazamiento sin necesidad de lubricación adicional y mantienen sus prestaciones incluso en ambientes sucios.

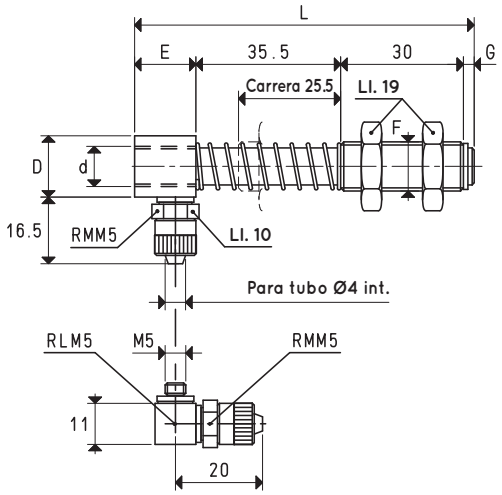


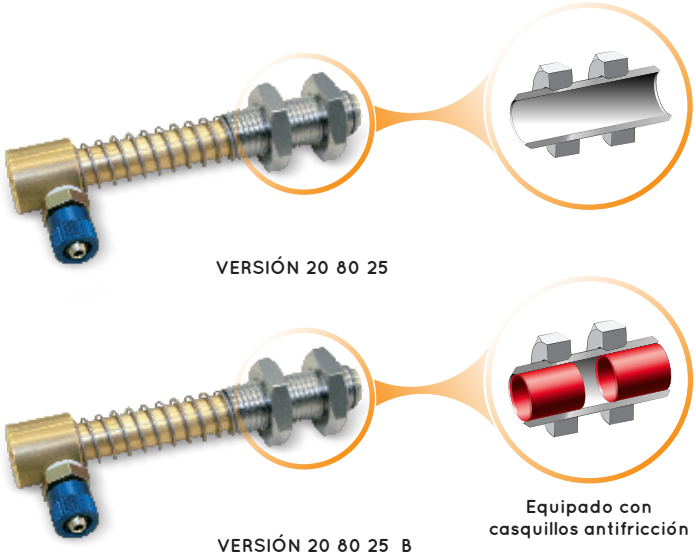


PORTAVENTOSAS CON RACOR RÁPIDO RECTO PARA TUBO DE PLÁSTICO Ø 4 X 6

| Art. | Fuerza de empuje del muelle N | d Ø | D Ø | E | F Ø | G | L | Peso g |
|---|---|---|---|---|---|---|---|---|
| **20 80 25 B** | 8.82 | G1/8" | 15 | 15 | M12 x 1.25 | 7.5 | 83.5 | 82 |
| **20 80 25** | 8.82 | G1/8" | 15 | 15 | M12 x 1.25 | 3.0 | 83.5 | 82 |

Nota: La fuerza de elevación del portaventosas depende directamente del modelo de ventosa que se haya aplicado.
Para pedir los portaventosas con los racores en L, añada la letra L al código.

# PORTAVENTOSAS MINI CON MUELLE EMPOTRADO

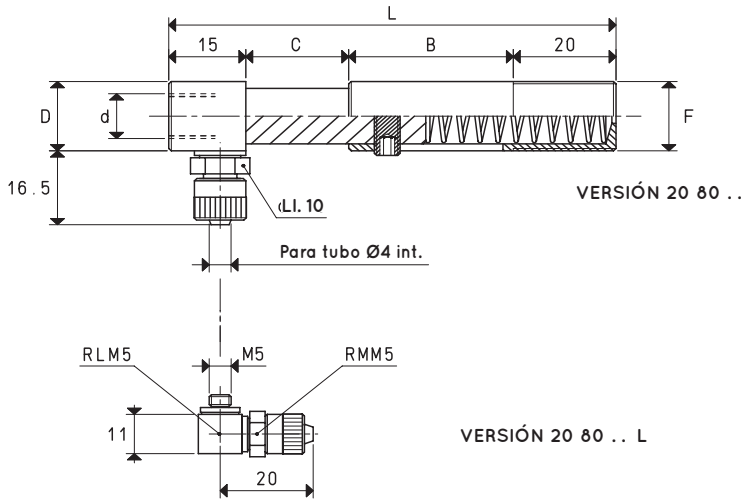


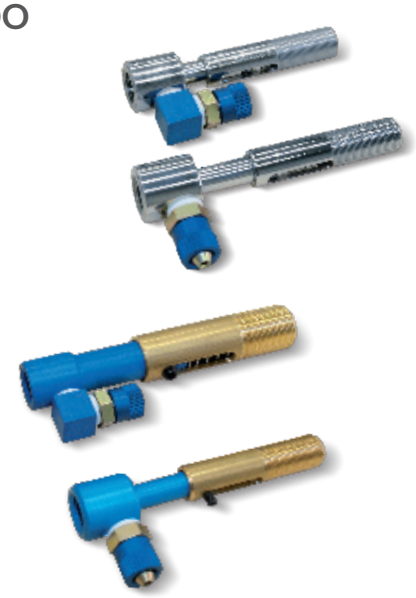

PORTAVENTOSAS CON RACOR RÁPIDO RECTO PARA TUBO DE PLÁSTICO Ø 4 X 6

| Art. | B | C carrera | Fuerza de empuje del muelle N | d Ø | D Ø | F Ø | L | Peso g |
|---|---|---|---|---|---|---|---|---|
| **20 80 15** | 22 | 15 | 3.92 | G1/8" | 15 | M10 x 0.75 | 72 | 26 |
| **20 80 20** | 32 | 20 | 6.80 | G1/8" | 15 | M15 x 1.00 | 87 | 42 |

Nota: La fuerza de elevación del portaventosas depende directamente del modelo de ventosa que se haya aplicado.
Para pedir el portaventosas de hierro cromado, añada las letras FC al artículo.
Para pedir el portaventosas con el racor en L, añada la letra L al código.

Relaciones de transformación: N (newton) = kg x 9,81 (fuerza de gravedad); pulgada = $\frac{mm}{25.4}$ ; libras = $\frac{g}{453.6}$ = $\frac{kg}{0.4536}$